2022年度　第31回　ＪＯＣジュニアオリンピックカップハンドボール大会

九州地区予選会（大分大会）　大会結果

2022年10月1日～2日

【 試合日程 】

１日目	昭和電工武道スポーツセンター		サイクルショップコダマ大洲アリーナ	舞鶴高校
	Ａコート（男子）	Ｂコート（男子）	Ｃコート（女子）	Ｄコート（女子）
11:30～12:30	１回戦①	１回戦③	１回戦Ａ	１回戦Ｃ
	沖縄 VS 長崎	熊本 VS 大分	熊本 VS 大分	沖縄 VS 長崎
	35 [18 - 14 / 17 - 7] 21	21 [9 - 6 / 12 - 8] 14	25 [9 - 12 / 16 - 9] 21	28 [15 - 8 / 13 - 6] 14
12:45～13:45	１回戦②	１回戦④	１回戦Ｂ	１回戦Ｄ
	鹿児島 VS 福岡	佐賀 VS 宮崎	宮崎 VS 鹿児島	佐賀 VS 福岡
	26 [12 - 12 / 14 - 8] 20	25 [12 - 10 / 13 - 13] 23	23 [10 - 10 / 13 - 12] 22	16 [7 - 11 / 9 - 10] 21
15:15～16:15	⑤ ①の敗者vs②の敗者	⑥ ③の敗者vs④の敗者	Ｅ Ａの敗者vsＢの敗者	Ｆ Ｃの敗者vsＤの敗者
	長崎 VS 福岡	大分 VS 宮崎	大分 VS 鹿児島	長崎 VS 佐賀
	20 [12 - 12 / 8 - 11] 23	24 [12 - 11 / 12 - 10] 21	14 [7 - 7 / 7 - 9] 16	24 [14 - 11 / 10 - 9] 20
16:30～17:30	⑦ ①の勝者vs②の勝者	⑧ ③の勝者vs④の勝者	Ｇ Ａの勝者vsＢの勝者	Ｈ Ｃの勝者vsＤの勝者
	沖縄 VS 鹿児島	熊本 VS 佐賀	熊本 VS 宮崎	沖縄 VS 福岡
	34 [20 - 13 / 14 - 16] 29	34 [18 - 4 / 16 - 12] 16	36 [16 - 9 / 20 - 13] 22	20 [9 - 6 / 11 - 7] 13

２日目	サイクルショップコダマ大洲アリーナ	舞鶴高校
	Ｃコート（男子）	Ｄコート（女子）
10:00～11:00	⑨ 男子３位決定戦	Ｉ 女子３位決定戦
	福岡 VS 佐賀	鹿児島 VS 福岡
	26 [11 - 7 / 15 - 12] 19	18 [9 - 6 / 9 - 10] 16
11:20～12:20	⑩ 男子３位決定戦	Ｊ 女子３位決定戦
	大分 VS 鹿児島	長崎 VS 宮崎
	22 [10 - 13 / 12 - 10] 23	22 [8 - 10 / 14 - 8] 18
12:40～13:40	⑪ 男子決勝戦	Ｋ 女子決勝戦
	沖縄 VS 熊本	熊本 VS 沖縄
	22 [9 - 12 / 13 - 18] 30	25 [10 - 9 / 15 - 10] 19
	各試合終了後に表彰を行う	

＜男子の部＞

優　勝	熊本	県
準優勝	沖縄	県
３位	福岡	県
３位	鹿児島	県

＜女子の部＞

優　勝	熊本	県
準優勝	沖縄	県
３位	鹿児島	県
３位	長崎	県

上記の男子４県、女子４県が、
１２月に徳島県で開催される
全国大会に出場

第３１回 ＪＯＣジュニアオリンピックカップハンドボール大会
九州地区予選会（大分大会）

【組み合わせ】

＜男子の部＞

◎男子九州代表枠４県：⑦⑧⑨⑩の勝者の４県

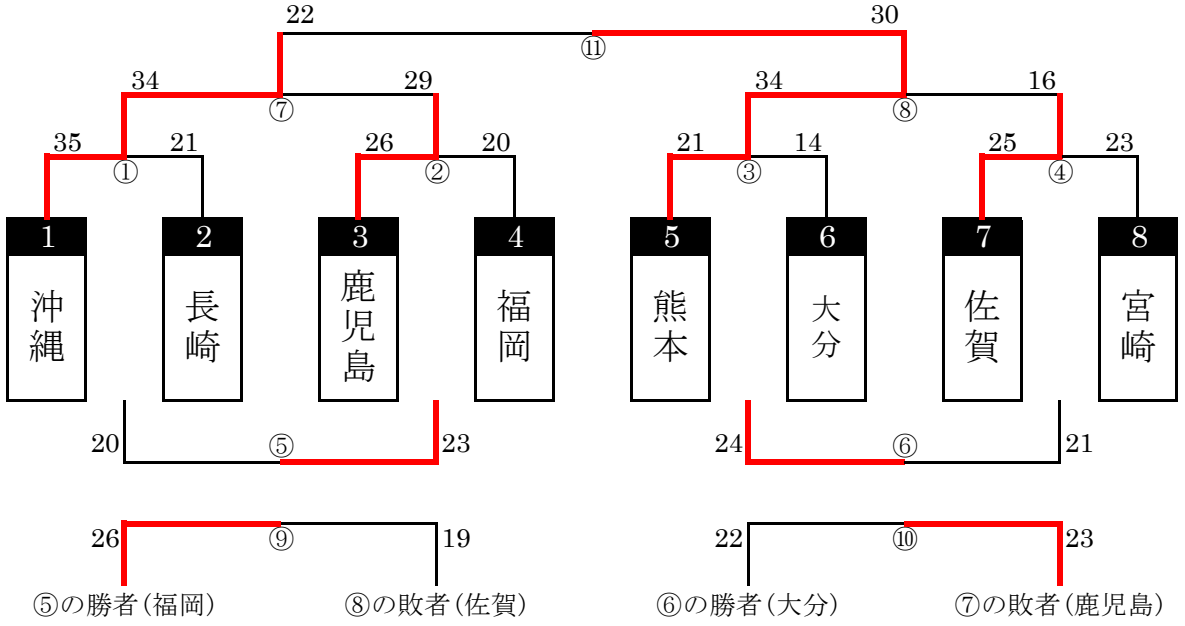

＜女子の部＞

◎女子九州代表枠４県：ＧＨＩＪの勝者の４県

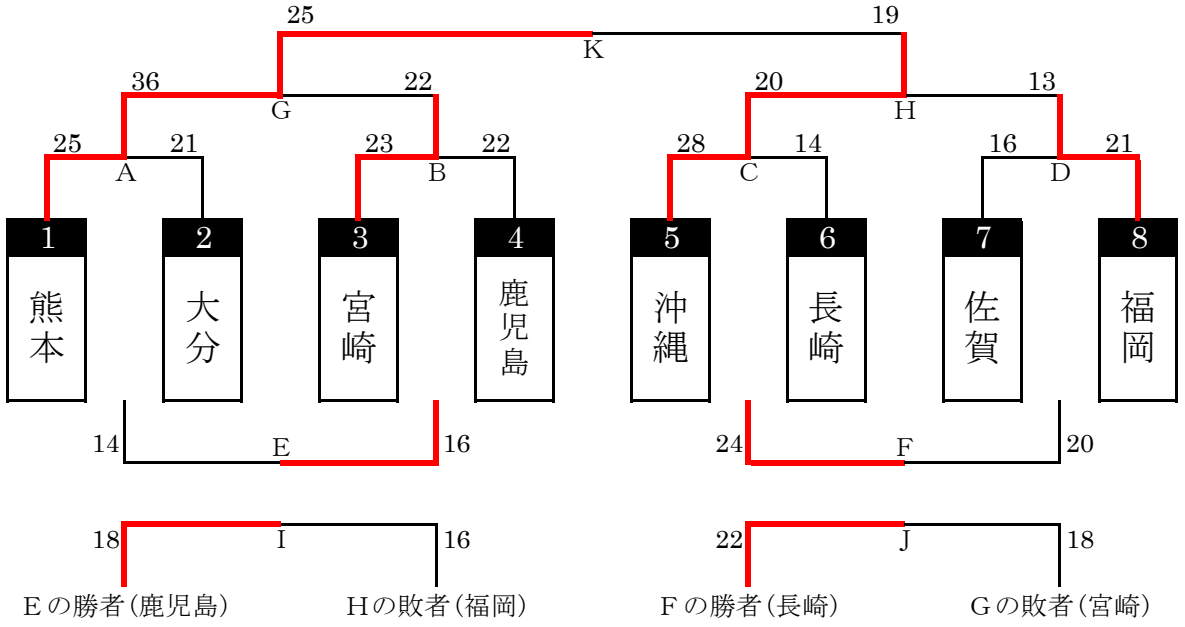

【競技日程】

＜１０月１日（土）＞

	代表者会議（事前書面にて確認）※開会式は中止
11:30	１回戦①③ＡＣ
12:45	１回戦②④ＢＤ
15:15	敗者１回戦⑤⑥ＥＦ
16:30	準決勝⑦⑧ＧＨ

＜１０月２日（日）＞

10:00	男女代表決定戦⑨Ｉ
11:20	男女代表決定戦⑩Ｊ
12:40	男女決勝戦⑩Ｋ
14:00	表彰式