# 【 女子　結果 】

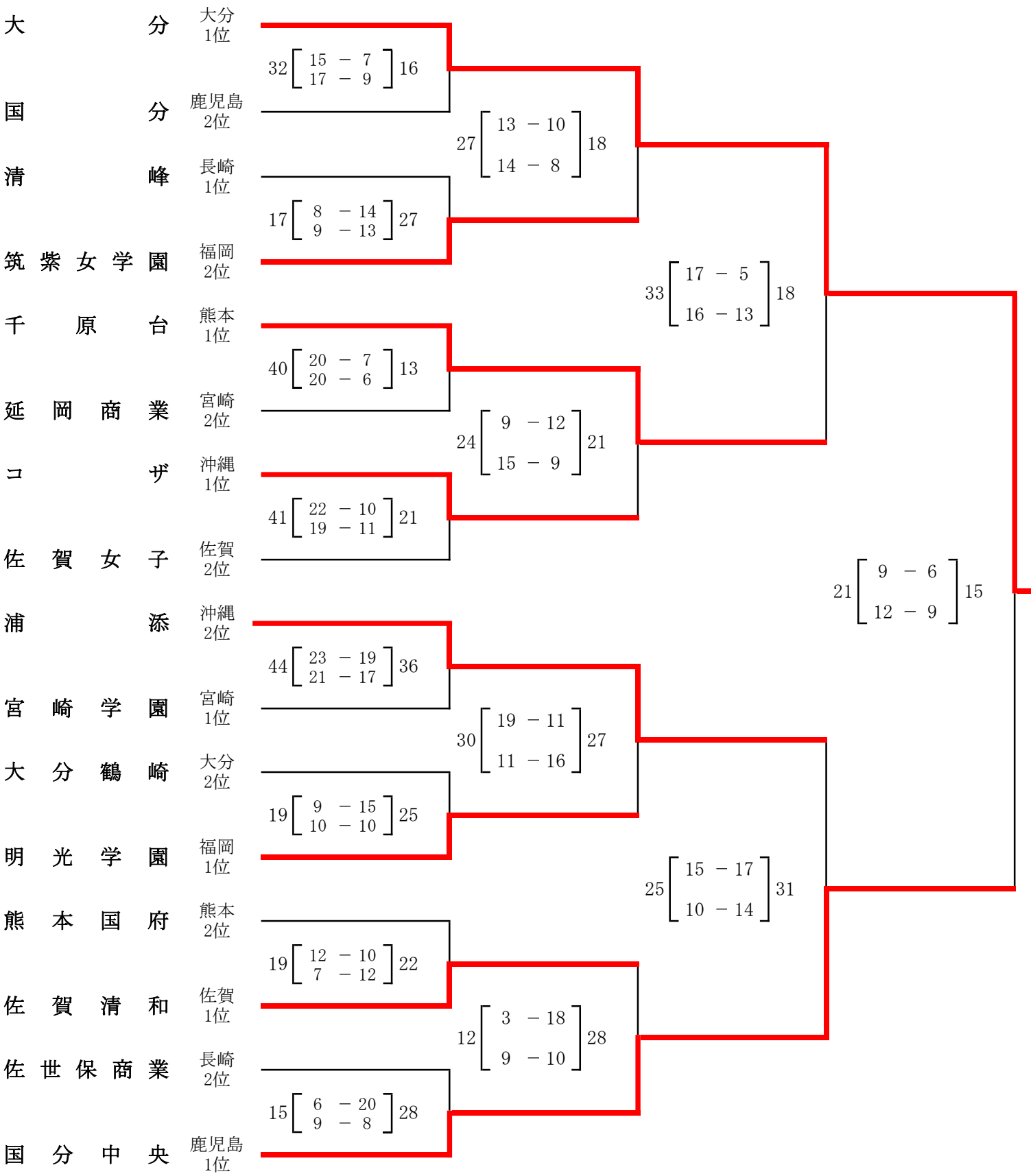
大分 大分1位
国分 鹿児島2位
32 [15 − 7 / 17 − 9] 16
清峰 長崎1位
筑紫女学園 福岡2位
17 [8 − 14 / 9 − 13] 27
27 [13 − 10 / 14 − 8] 18
千原台 熊本1位
延岡商業 宮崎2位
40 [20 − 7 / 20 − 6] 13
コザ 沖縄1位
佐賀女子 佐賀2位
41 [22 − 10 / 19 − 11] 21
24 [9 − 12 / 15 − 9] 21
33 [17 − 5 / 16 − 13] 18
21 [9 − 6 / 12 − 9] 15
浦添 沖縄2位
宮崎学園 宮崎1位
44 [23 − 19 / 21 − 17] 36
大分鶴崎 大分2位
明光学園 福岡1位
19 [9 − 15 / 10 − 10] 25
30 [19 − 11 / 11 − 16] 27
熊本国府 熊本2位
佐賀清和 佐賀1位
19 [12 − 10 / 7 − 12] 22
佐世保商業 長崎2位
国分中央 鹿児島1位
15 [6 − 20 / 9 − 8] 28
12 [3 − 18 / 9 − 10] 28
25 [15 − 17 / 10 − 14] 31